MODELLO RAF ..PS

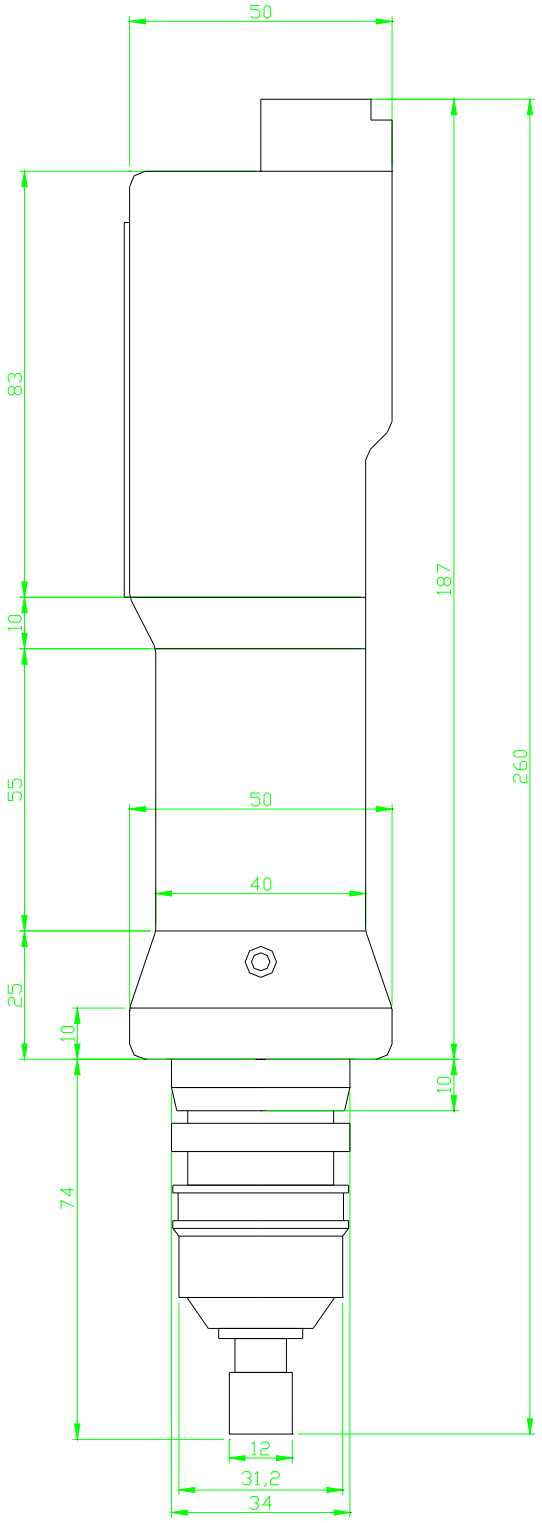
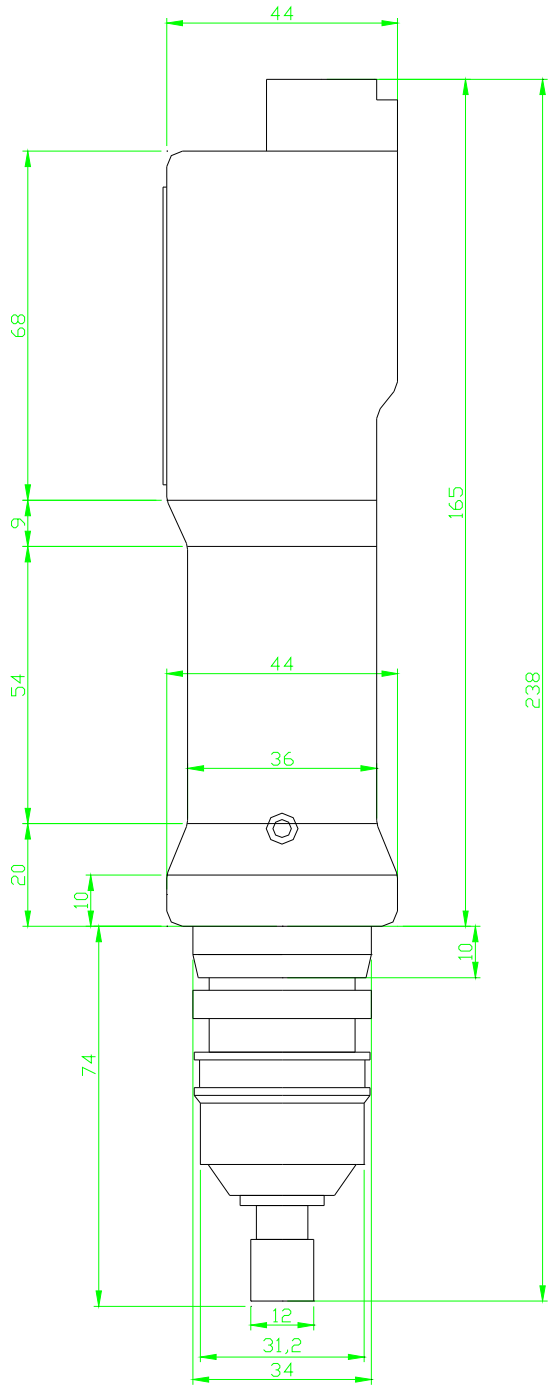
MODELLO FAB ..PS